Szczegół połączenia elementów betonowych w obrębie DP2060K

SKALA 1:10

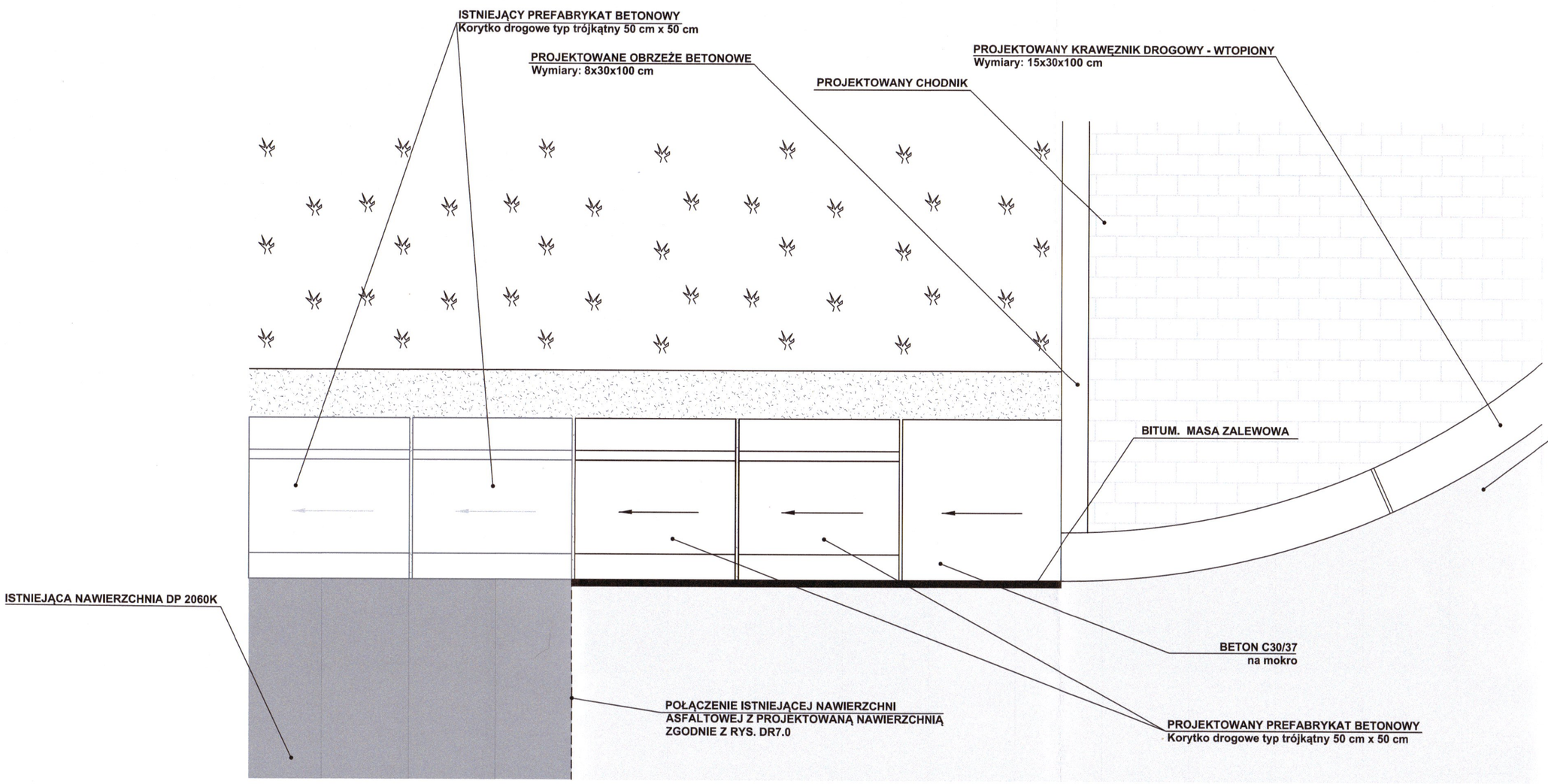

PRZEKRÓJ POPRZECZNY
Skala 1:10

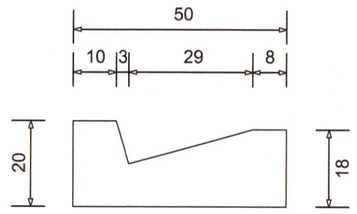

WIDOK Z GÓRY
Skala 1:10

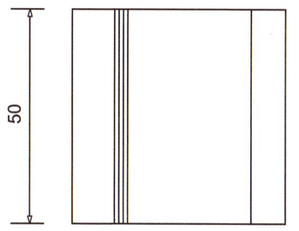

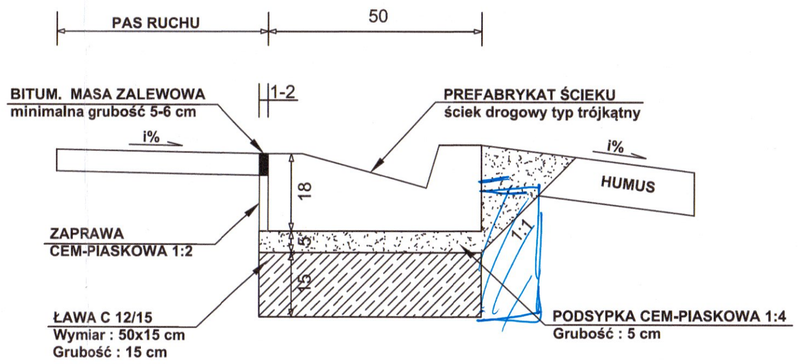

Materiały na 1mb ścieku :
Płyta ściekowa - 2 szt.
Podsypka cem-piaskowa 1:4 - 0,056 m^3
Zaprawa cem-piaskowa 1:2 - 0,056 m^3
Bitumiczna masa zalewowa 0,48 kg
Żwir - 0,075 m^3

ZARZĄD DRÓG POWIATOWYCH
w Wieliczce
ul. Słowackiego 29
32-020 Wieliczka
-1-

FIRMA "ABS-OCHRONA ŚRODOWISKA" SPÓŁKA Z O.O. 45-100 Katowice, ul. Wiecznego 14, tel.fax 2000915	Adres budowy: Województwo: małopolskie Powiat: wielicki Jednostka ewidencyjna: 121904_4 - Niepołomice - M Obręb ewidencyjny: Niepołomice	Nazwa obiektu budowlanego: "Rozbudowa drogi gminnej ul. Grzybowej KL. D [1x2] o długości 637 m" realizowana w ramach zadania publicznego pn.: "Rozbudowa drogi gminnej ul. Grzybowej zlokalizowanej na dz. nr: 3423 na dł. około 0,6 km w Niepołomicach"
Burmistrz Miasta Gminy Niepołomice 32-005 Niepołomice ul. Pl. Zwycięstwa 13		

Tytuł rysunku:
SZCZEGÓŁ POŁĄCZENIA ELEMENTÓW BETONOWYCH W OBRĘBIE SKRZYŻOWANIA DP2060K

Zespół autorski	Nr uprawnień	Specjalność	Data	Podpis	Skala rysunku:
Projektant Główny: mgr inż. Grzegorz Durczyński	5217/13	drogowa	27 luty 2024		1:10
Sprawdzający: mgr inż. Damian Jastrzębski	86/99	konstrukcyjno-budowlana	27 luty 2024		Nr. rysunku: DR8.0